ADL141234

Lumière

Installation Instructions – EON 303-A1 / 303-P1
Accent & Pathway Fixture
Instructions d'installation – EON 303-A1 / 303-P1
Luminaires Accent et Pathway
Instrucciones de instalación de las luminarias EON Accent y Pathway 303-A1/303-P1

COOPER
Lighting Solutions

⚠ WARNING

IMPORTANT SAFETY INFORMATION - READ, FOLLOW, AND SAVE ALL SAFETY AND INSTALLATION INSTRUCTIONS.

- Product must be installed in accordance with all National Electrical Code, Canadian Electrical Code, and all Local and Provincial Codes.
- Follow product label information and instructions before installing fixture. Retain installation instructions for future reference.
- Wiring and installation to be performed by a qualified electrician only. Turn OFF power before initial installation, servicing and maintenance.
- To reduce the risk of FIRE OR INJURY TO PERSONS: Lighted lamp is HOT! Turn OFF fixture and allow to cool before replacing lamp. Do not touch hot lens, guard, or enclosure. Keep away from combustible materials. Do not touch the lamp at any time. Use a clean, dry, soft cloth to handle the lamp. Oil from skin may damage the lamp.
- Replace lamp only with correct wattage and type of lamp marked on label. DO NOT exceed the maximum wattage listed on the fixture label.
- Keep fixture lens area clear and free from debris as this may cause an unsafe condition.
- The use of accessory equipment not recommended by the manufacturer may cause an unsafe condition and void product warranty.
- All gaskets, O-rings and sealing surfaces must be kept clean during installation and service; failure to do this may cause an unsafe condition and void product warranty.
- Use UL listed waterproof wire connectors when making electrical connections (recommended).
- Replace removable parts after servicing.

IMPORTANT LISTINGS AND CERTIFICATIONS SPECIFIC TO FIXTURE

- SUITABLE FOR WET LOCATIONS.
- SUITABLE FOR GROUND-MOUNT RECESSED.
- SUITABLE FOR OPERATION IN AMBIENT NOT TO EXCEED 50°C.
- NOTE: LED module cannot be replaced in the field.
- ATTENTION: Ground the conduit system in accordance with local and national codes.
- IMPORTANT: To prevent water, dirt and debris from collecting, install junction box to allow run off. Do not install fixture in areas where water can collect for long periods of time. Appropriate drainage must be provided.
- IMPORTANT: Seal all conduit entries. Use teflon tape or silicone on conduit threads.
- IMPORTANT: Apply gray duct sealing compound (not included) to completely seal the wires inside the conduit.
- IMPORTANT: Completely seal junction box conduit entries. The gray duct sealing compound by itself can not seal the hubs. We recommend using re-enterable potting seal material such as 3M High Gel 4442 re-enterable encapsulant (not Included) to completely seal the conduit lines.

HARDWARE REQUIRED FOR INSTALLATION (PROVIDED BY OTHERS)

- 9/64" and 5/64" Allen Wrench
- Silicone grease - apply to o-rings if needed.
- Wire connectors (recommend silicone filled outdoor rated wire connectors)
- Gray duct sealing compound (recommended)
- Re-enterable potting seal material (3M High Gel 4442 re-enterable encapsulant)

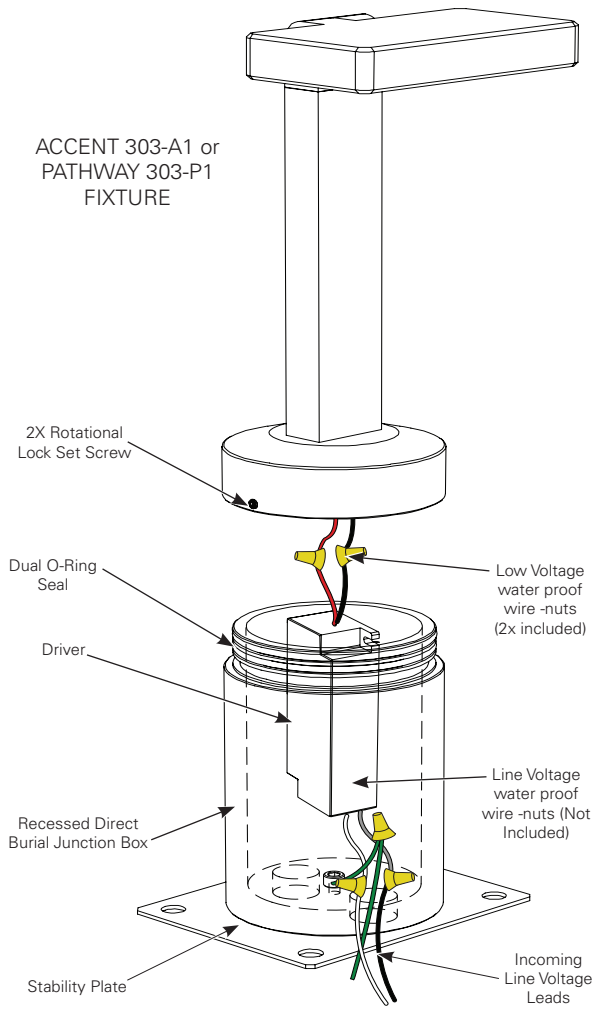

Figure 1.

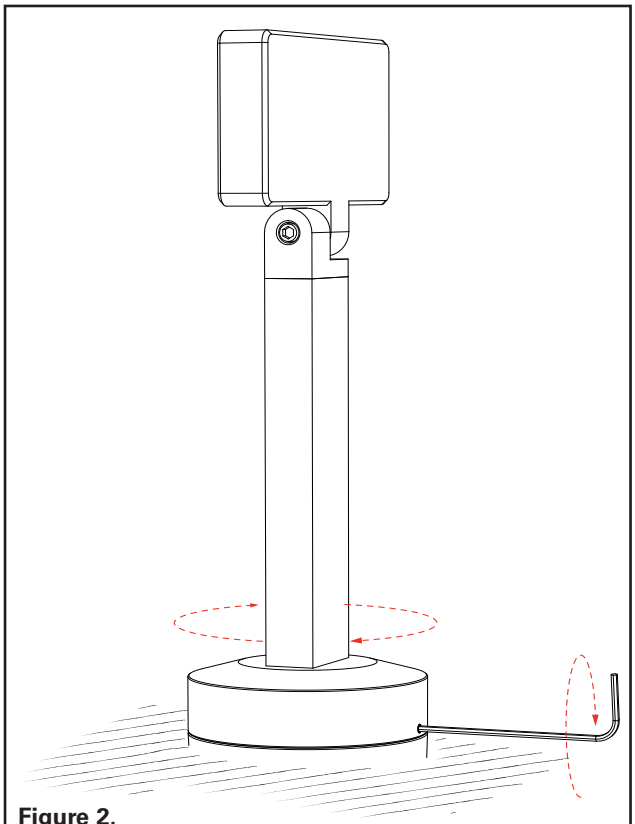

Figure 2.

Figure 3.

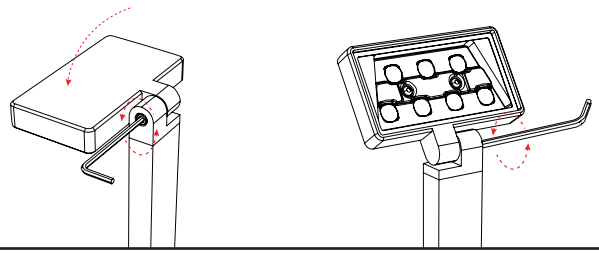

INSTALLATION

1. Unpack EON Accent or Pathway Fixture and ensure all included parts are present. Waterproof wire connectors, 9/64" allen key, and 5/64" allen key are required but not included. See Figure 1.

Note: The direct burial junction box is machined from aluminum 6061-T6 and only available in a Lumiere black powder coat finish. Junction box dimensions are: 5.5" tall by 3.45" in diameter. it has two bottom feed 1/2 NPSM conduit entries.

2. For horizontal aiming, loosen and back out the two (2) rotation lock 6-32 set screws using a 5/64 allen key (provided by others). Adjust the fixture horizontal aiming by rotating the fixture base cap. Then tighten the rotation lock set screws to keep location. (Figure 2).

3. For vertical adjustment, using a 9/64" allen key, loosen the knuckle bolt and adjust the fixture head to the desired position. Tighten the knuckle bolt with a 9/64" allen key. (Figure 3.)

CONNECT TO INPUT POWER

1. Refering to Figure 1, remove fixture from direct burial junction box by backing out the two rotation lock set screws. *DO NOT LOSE OR MISPLACE SET SCREWS.*

2. Connect fixture leads to the driver output leads using the provided waterproof low voltage wire connectors.

3. Connect the driver input leads to the incoming power feed leads with waterproof line voltage wire connectors (provided by others). Make sure to ground direct burial junction box. See EON General Wiring Diagram for more information.

4. Seperate line and low volatge wires and replace fixture onto junction box. Make sure o-rings are clean and add silicone grease to the o-ring surface if needed.

5. Aim fixture and lock in place with the two (2) rotation lock set screws.

Direct Burial Junction Box Installation

1. Dig hole 10″ wide by 8″ deep.
2. Connect branch conduit connectors (by others) to the junction box using threaded conduit entries on bottom of the junction box.
3. Attach stability mounting plate as needed. Attaches to bottom of junction box with four 10-32 philips head screws - provided. See Figure 4 as reference. The stability plate has been designed to accept 3/8″ anchor bolts for additional support for soil or concrete pour applications.
4. Place direct burial junction box in hole. Align junction box in the path of the conduit trench.
5. Connect conduit to conduit connectors and pull thru power feed wires
6. Back fill the remaining gap between the junction box and hole wall with Gravel. Fixture must be installed with a minimum 3″ depth of pea gravel or equivalent drainage base. See Figure 1

Note: Make sure all gaskets, O-rings and sealing surfaces must be kept clean during installation and service; failure to do this may cause an unsafe condition and void product warranty.

7. **For soil installation:** Fill and tamp soil to the appropriate height leaving room for sod pavers, etc. to be level with the base of the fixture base cap.
8. **For concrete installation:** Fill the hole around the fixture housing to halfway below the finished grade with clean fill dirt and tamp carefully to prevent settling of fixture. Pour concrete and finish as required flush with the fixture base cap.

Note: To prevent water, dirt and debris from collecting, install fixture to allow run off. Do not install fixture in areas where water can collect for long periods of time. Appropriate drainage must be provided.

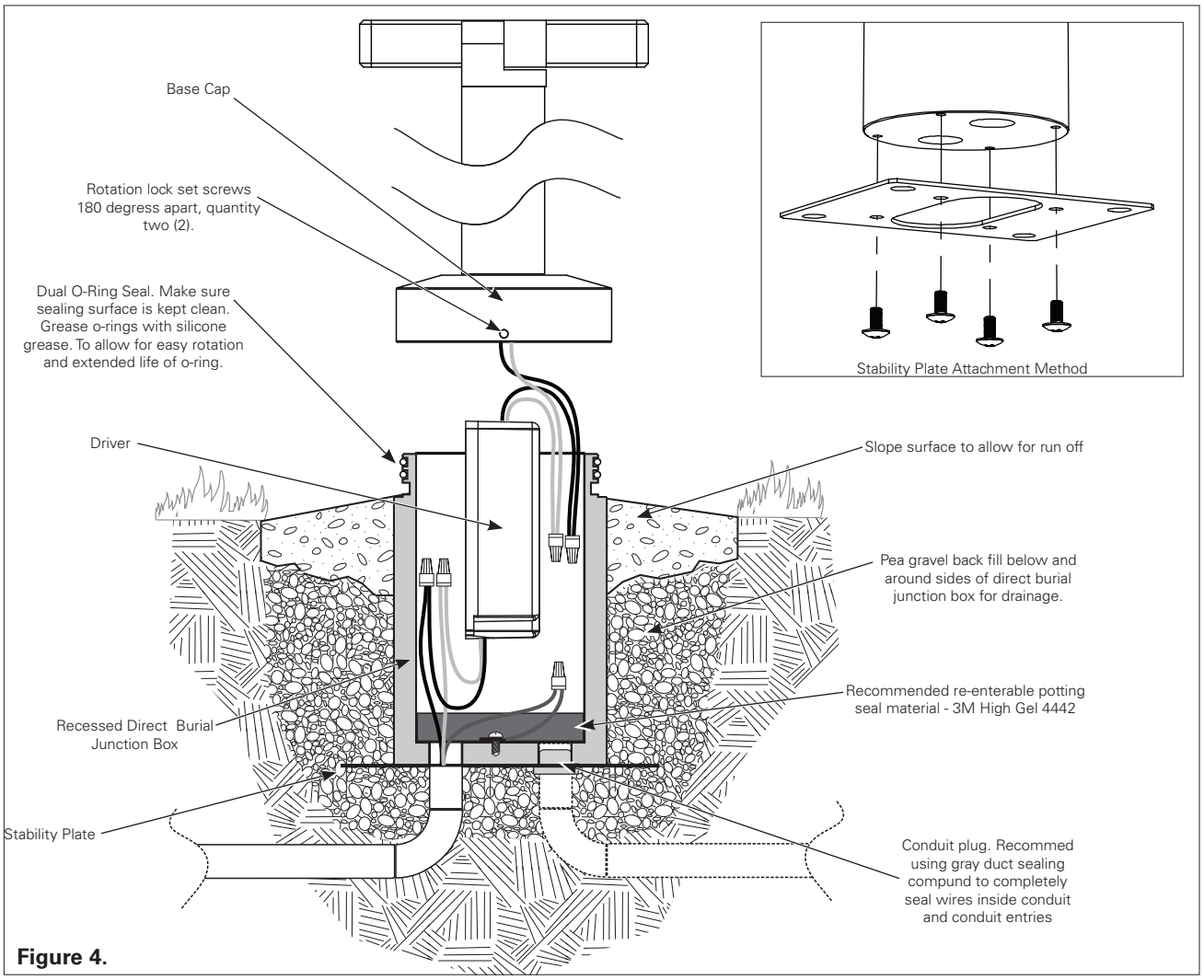

Figure 4.

9. **IMPORTANT:** Completely seal all conduit entry points to junction box. Use Teflon tape or other sealing compound to seal conduit threads to prevent water entry. Apply gray duct sealing compound (not included) to completely seal the wires inside the conduit. The gray duct sealing compound by itself may not seal conduit completely. We recommend using re-enterable potting seal material such as 3M High Gel 4442 re-enterable encapsulant (not Included) to completely seal the enclosure/junction box.

⚠ AVERTISSEMENT

INFORMATIONS IMPORTANTES SUR LA SÉCURITÉ - LISEZ, SUIVEZ ET CONSERVEZ TOUTES LES CONSIGNES DE SÉCURITÉ ET LES INSTRUCTIONS D'INSTALLATION.

- Le produit doit être installé conformément au Code national de l'électricité, au Code canadien de l'électricité et à tous les codes régionaux et provinciaux.
- Suivez les informations qui se trouvent sur l'étiquette du produit ainsi que les instructions avant d'installer le luminaire. Conservez les instructions d'installation pour consultation.
- Le câblage et l'installation doivent être effectués par un électricien qualifié seulement. Coupez l'alimentation avant de procéder à l'installation initiale, à la maintenance et à l'entretien.
- Pour réduire le risque d'INCENDIE OU DE BLESSURES AUX PERSONNES : Une lampe allumée est CHAUDE! Éteindre le luminaire et laisser refroidir avant de remplacer la lampe. Ne touchez pas la lentille, la grille ou le boîtier lorsqu'ils sont chauds. Gardez le luminaire éloigné des matériaux combustibles. Ne touchez jamais l'ampoule. Utilisez un chiffon propre, sec et doux pour manipuler la lampe. L'huile de la peau peut endommager la lampe.
- Remplacez l'ampoule seulement avec le bon type et la bonne puissance d'ampoule, tel qu'indiqué sur l'étiquette. NE dépassez PAS la puissance maximale indiquée sur l'étiquette du luminaire.
- Gardez la lentille du luminaire dans un endroit exempt de débris puisque cela pourrait causer une condition non sécuritaire.
- L'utilisation d'accessoires non recommandés par le fabricant peut causer des conditions non sécuritaires et annuler la garantie du produit.
- Tous les joints d'étanchéité, les joints toriques et les surfaces d'étanchéité doivent rester propres durant l'installation et l'entretien. Le non-respect de cette consigne peut causer une condition non sécuritaire et annuler la garantie du produit.
- Utilisez des connecteurs de fils homologués UL résistants à l'eau pour effectuer les branchements électriques (recommandé).
- Remplacez les pièces détachables après l'entretien.

RÉFÉRENCEMENTS IMPORTANTS ET CERTIFICATIONS SPÉCIFIQUES AU LUMINAIRE

- CONÇU POUR LES ENDROITS HUMIDES.
- PEUT ÊTRE ENCASTRÉ DANS LE SOL.
- CONÇU POUR ÊTRE UTILISÉ À UNE TEMPÉRATURE N'EXCÉDANT PAS 50 °C.
- REMARQUE: Le module à DEL ne peut pas être remplacé sur place.
- ATTENTION: Reliez le conduit à la terre selon les réglementations locales et nationales.
- IMPORTANT: Pour empêcher l'accumulation d'eau, de saleté et de débris, installez la boîte de jonction de manière à permettre l'évacuation des derniers. N'installez pas le luminaire dans un endroit où l'eau peu s'accumuler pour des longues périodes. Une évacuation appropriée doit être prévue.
- IMPORTANT: Scellez toutes les entrées du conduit. Utilisez un ruban en téflon ou en silicone sur les filetages du conduit.
- IMPORTANT: Utilisez un adhésif composite d'étanchéité gris (non compris) pour sceller entièrement les câbles à l'intérieur du conduit.
- IMPORTANT: Scellez complètement les entrées du conduit de la boîte de jonction. Le composé gris d'étanchéité pour conduit ne peut, à lui seul, sceller les entrées. Nous recommandons l'utilisation d'un matériau d'étanchéité repénétrable tel que la résine High Gel 4442 de 3M (non fournie) pour sceller complètement les lignes de conduits.

MATÉRIEL REQUIS POUR L'INSTALLATION (NON FOURNI)

- Clé hexagonale 3,57 mm (9/64 po) et 1,98 cm (5/64 po)
- Graisse de silicone - appliquez sur les joints toriques si nécessaire.
- Connecteurs de fils (connecteurs de fils remplis de silicone et conçus pour l'extérieur recommandés)
- Adhésif composite d'étanchéité gris (recommandé)
- Joint d'enrobage repénétrable (encapsulant repénétrable 3M High Gel 4442)

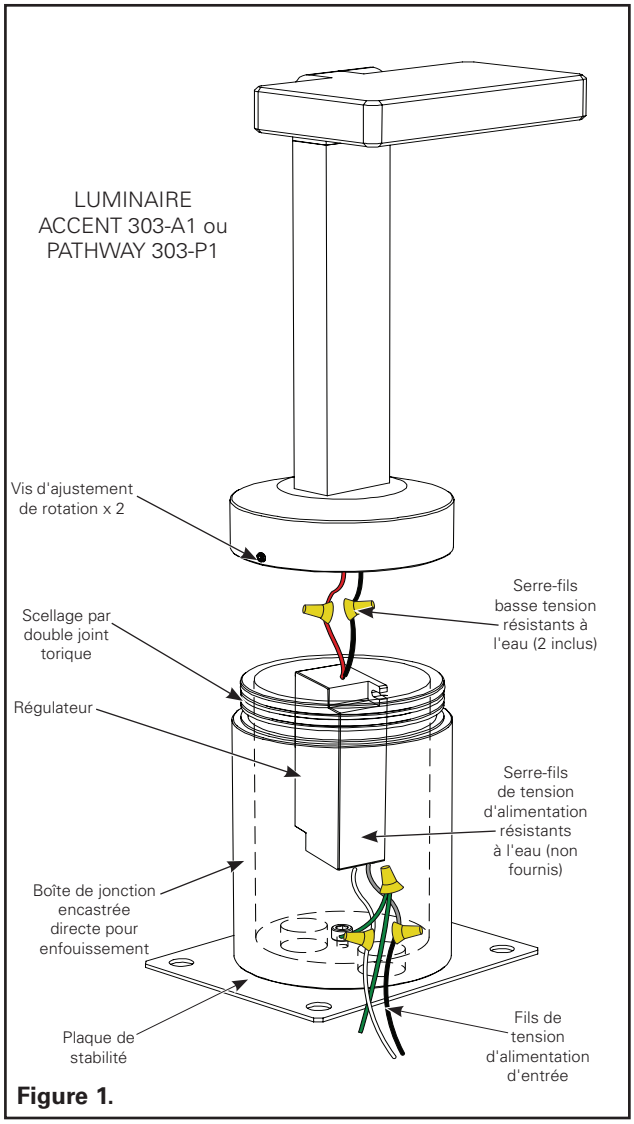

Figure 1.

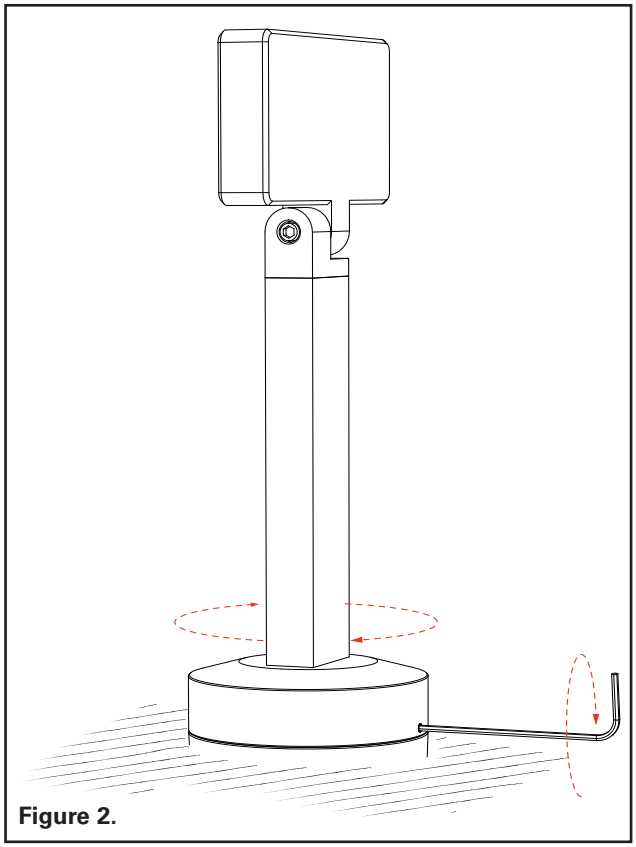

Figure 2.

Figure 3.

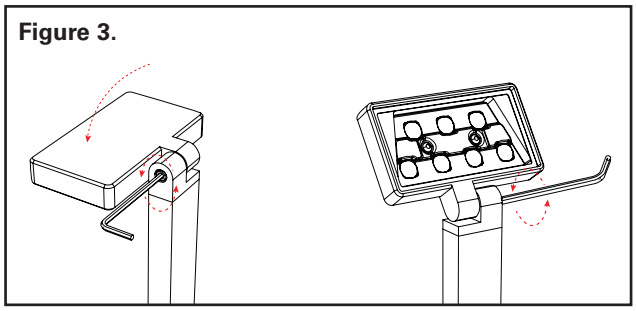

INSTALLATION

1. Déballez le luminaire EON Accent ou Pathway et vérifiez la présence de toutes les pièces. Les articles suivants sont nécessaires, mais ne se trouvent pas dans l'emballage : connecteurs de fils résistants à l'eau, clé hexagonale 3,57 mm (9/64 po) et 1,98 cm (5/64 po). Voir Figure 1.

Remarque: La boîte de jonction directe pour enfouissement est usinée en aluminium 6061-T6; elle est uniquement disponible en fini noir Lumiere peinture poudre. Dimensions de la boîte de jonction : 13,97 cm (5,5 po) de hauteur par 8,76 cm (3,45 po) de diamètre. Elle dispose de deux entrées de conduit NPSM de 1,27 cm (1/2 po).

2. Pour l'orientation horizontale, desserrez et retirez les deux (2) vis d'ajustement de rotation 6-32 à l'aide d'une clé hexagonale de 1,98 cm (5/64 po) (non fournie). Réglez l'orientation horizontale du luminaire en faisant tourner le couvercle de la base du luminaire. Serrez ensuite les vis d'ajustement de rotation pour maintenir l'élément en place. (Figure 2.)

3. Pour réaliser un réglage vertical, à l'aide d'une clé hexagonale de 3,57 mm (9/64 po), desserrez le boulon d'articulation et réglez la tête du luminaire à la position désirée. Serrez le boulon d'articulation à l'aide d'une clé hexagonale de 3,57 mm (9/64 po) (Figure 3).

CONNEXION À L'ALIMENTATION

1. En vous référant à la figure 1, enlevez le luminaire de la boîte de jonction directe en retirant les deux vis d'ajustement de rotation. *NE PERDEZ PAS LES VIS D'AJUSTEMENT.*

2. Raccorder les fils du luminaire aux fils de sortie du régulateur à l'aide des connecteurs de fils basse tension résistants à l'eau fournis.

3. Connectez les fils d'entrée du régulateur aux fils d'entrée d'alimentation à l'aide de connecteurs de tension d'alimentation résistants à l'eau (non fournis). Assurez-vous de bien relier la boîte de jonction directe à la terre. Pour de plus amples renseignements, voir le schéma de câblage général d'EON.

4. Séparez les fils d'alimentation et les fils basse tension et replacez le luminaire sur la boîte de jonction. Assurez-vous que les joints toriques sont propres et ajoutez au besoin de la graisse de silicone sur leur surface.

5. Orientez le luminaire et verrouillez-le en place à l'aide des deux (2) vis d'ajustement de rotation.

Installation de la boîte de jonction directe par enfouissement

1. Creusez un trou de 25 cm (10 po) de diamètre par 20 cm (8 po) de profondeur.

2. Raccordez les connecteurs du circuit de dérivation (non fournis) à la boîte de jonction à l'aide des entrées de conduit filetées au bas de la boîte de jonction.

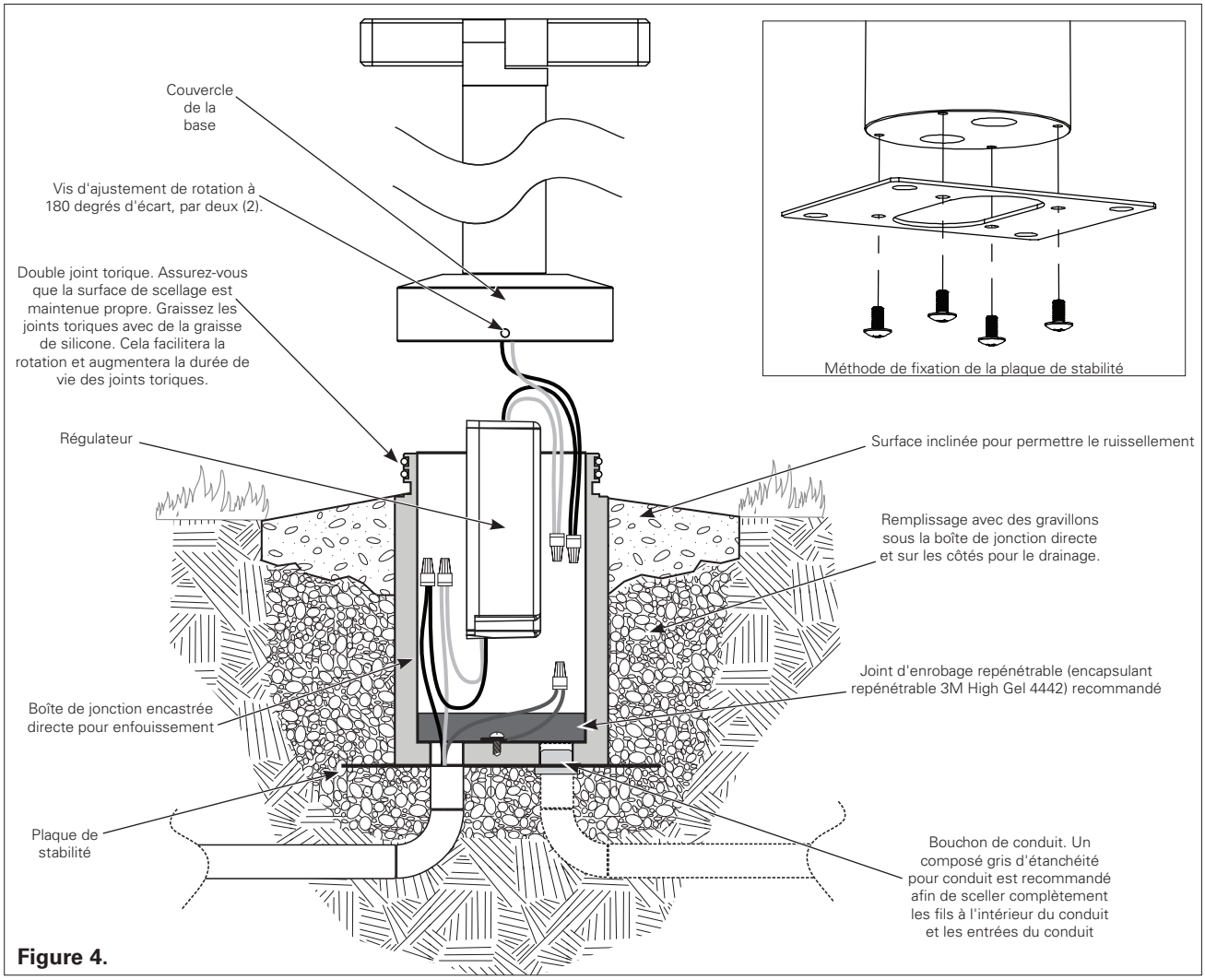

Figure 4.

3. Fixez la plaque de stabilité si nécessaire. Elle s'attache sous la boîte de jonction avec quatre vis philips 10-32 - fournies. Voir la figure 4 ci-dessous. La plaque de stabilité a été conçue pour accepter des boulons d'ancrage de 9,52 mm (3/8 po) pour plus de stabilité pour des installations dans la terre ou dans des chapes de béton.

4. Placez la boîte de jonction directe dans le trou. Alignez la boîte de jonction sur le chemin de la tranchée du conduit.

5. Raccordez le conduit aux connecteurs de conduit et faites passer les fils d'alimentation

6. Remplissez les espaces restants entre la boîte de jonction et le bord du trou avec du gravier. Le luminaire doit être installé avec un minimum de 8 cm (3 po) de gravillon ou d'un autre type de base d'évacuation équivalent. Voir Figure 1.

Remarque: Tous les joints d'étanchéité, les joints toriques et les surfaces d'étanchéité doivent rester propres durant l'installation et l'entretien. Le non respect de cette consigne peut causer une condition non sécuritaire et annuler la garantie du produit.

7. **Pour une installation dans le sol :** remplissez et damez le sol afin d'atteindre la hauteur souhaitée en laissant de l'espace pour une couverture en dalles de gazon ou autre type de sol; l'ensemble doit arriver au bas du couvercle de la base du luminaire.

8. **Pour une installation dans le béton :** remplissez le trou autour du boîtier du luminaire jusqu'à mi-hauteur avec de la terre et damez soigneusement pour éviter que le luminaire ne bouge. Coulez le béton et effectuez la finition désirée de façon à arriver au bas du couvercle de la base du luminaire.

Remarque: Pour empêcher l'accumulation d'eau, de saleté et de débris, installez le luminaire de manière à permettre l'évacuation des derniers. N'installez pas le luminaire dans un endroit où l'eau peu s'accumuler pour des longues périodes. Une évacuation appropriée doit être prévue.

9. **IMPORTANT :** scellez complètement tous les points d'entrée du conduit à la boîte de jonction. Utilisez du ruban pour joints filetés ou un autre produit de jointement étanche pour empêcher la pénétration d'eau. Utilisez un adhésif composite d'étanchéité gris (non compris) pour sceller entièrement les câbles à l'intérieur du conduit. Le composé gris d'étanchéité pour conduit ne peut, à lui seul, sceller complètement le conduit. Nous recommandons l'utilisation d'un matériau d'étanchéité repénétrable tel que la résine High Gel 4442 de 3M (non comprise) pour sceller complètement le boîtier/boîte de jonction.

⚠ ADVERTENCIA

INFORMACIÓN DE SEGURIDAD IMPORTANTE: LEER TODAS LAS INSTRUCCIONES DE INSTALACIÓN Y SEGURIDAD, CUMPLIRLAS Y GUARDARLAS.

- El producto debe instalarse conforme al Código Eléctrico Nacional, el Código Eléctrico Canadiense y todos los códigos provinciales y locales.
- Siga la información y las instrucciones en la etiqueta del producto antes de instalar la luminaria. Conserve las instrucciones de instalación para tenerlas como referencia futura.
- Un electricista cualificado únicamente debe realizar todo el cableado y la instalación. Desconecte la alimentación antes de la instalación inicial y el servicio de mantenimiento.
- A fin de disminuir el riesgo de INCENDIO O LESIONES FÍSICAS: ¡La lámpara encendida está caliente! APAGUE la luminaria y deje que se enfríe antes de reemplazar la lámpara. No toque la lente, el protector o el alojamiento calientes. Manténgala alejada de materiales combustibles. No toque la lámpara en ningún momento. Utilice un trapo limpio, seco y suave para manipular la lámpara. Las secreciones de la piel pueden dañar la lámpara.
- Reemplace la lámpara por otra de vataje y tipo correctos, según lo indicado en la etiqueta. NO exceda el vataje máximo presentado en la etiqueta de la luminaria.
- Mantenga el área de la lente de la luminaria libre de residuos, ya que esto puede generar una situación de riesgo.
- El fabricante no recomienda el uso de equipamiento accesorio, ya que puede causar una situación de riesgo y anular la garantía del producto.
- Todas las juntas, juntas tóricas y superficies de sellado deben mantenerse limpias durante la instalación y el servicio de mantenimiento. Su incumplimiento puede generar una situación poco segura y anular la garantía del producto.
- Utilice conectores herméticos para cables con certificación UL al realizar las conexiones eléctricas (recomendado).
- Vuelva a colocar las piezas móviles luego del servicio de mantenimiento.

CLASIFICACIONES Y CERTIFICACIONES IMPORTANTES ESPECÍFICAS PARA LA LUMINARIA

- APTA PARA UBICACIONES HÚMEDAS.
- APTA PARA EMPOTRAR SOBRE SUELO.
- APTA PARA EL FUNCIONAMIENTO EN UN AMBIENTE QUE NO SUPERE LOS 50 °C.
- NOTA: El módulo LED no puede reemplazarse en el campo.
- ATENCIÓN: Conecte el sistema del conducto a tierra, conforme a los códigos locales y nacionales.
- IMPORTANTE: A fin de evitar la acumulación de agua, suciedad y residuos, instale la caja de derivación de forma que permita que corran hacia afuera. No la instale en áreas en las que pueda acumular agua durante periodos extensos de tiempo. Debe proporcionarse un drenaje adecuado.
- IMPORTANTE: Selle todas las entradas del conducto. Utilice cinta de teflón o silicona en las roscas del conducto.
- IMPORTANTE: Aplique compuesto de sellado gris para conductos (no incluido) para sellar por completo los cables dentro del conducto.
- IMPORTANTE: Selle por completo las entradas del conducto de la caja de derivación. El compuesto de sellado gris para conductos no puede sellar por sí solo los ejes. Recomendamos el uso de material de encapsulamiento reformable, tal como el encapsulante reformable 3M High Gel 4442 (no incluido), para sellar por completo las líneas del conducto.

ACCESORIOS DE MONTAJE REQUERIDOS PARA LA INSTALACIÓN (DE OTRAS MARCAS)

- Llave Allen de 9/64” y 5/64”
- Grasa de silicona: aplicar en las juntas tóricas, según sea necesario.
- Conectores para cables (se recomiendan los conectores para cables llenos de silicona para uso en exterior)
- Compuesto de sellado gris para conductos (recomendado)
- Material de encapsulamiento reformable (encapsulante reformable 3M High Gel 4442)

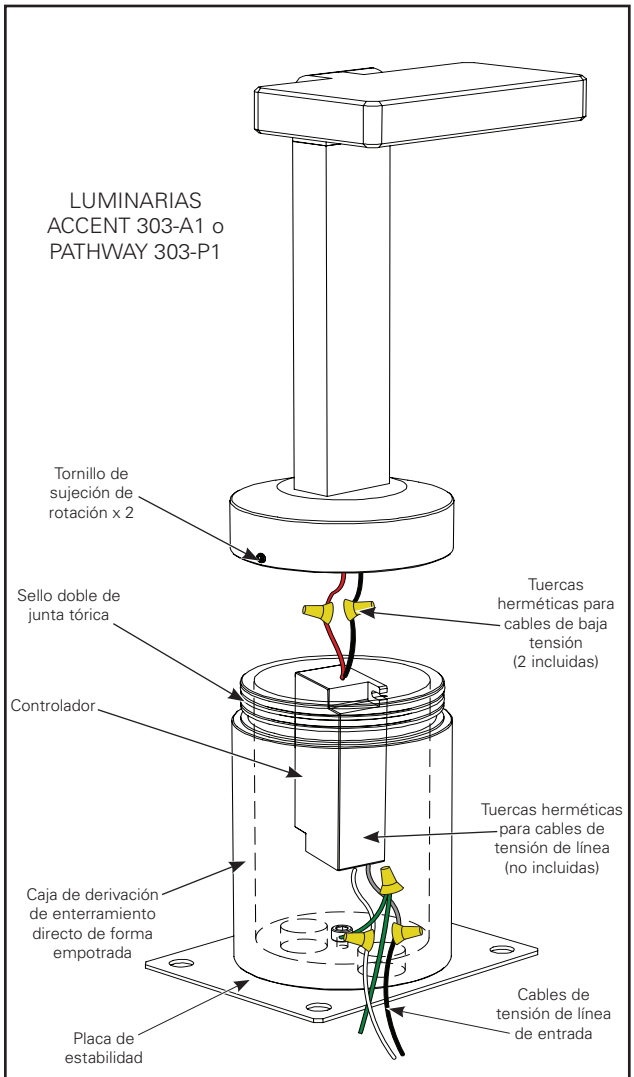

Figura 1.

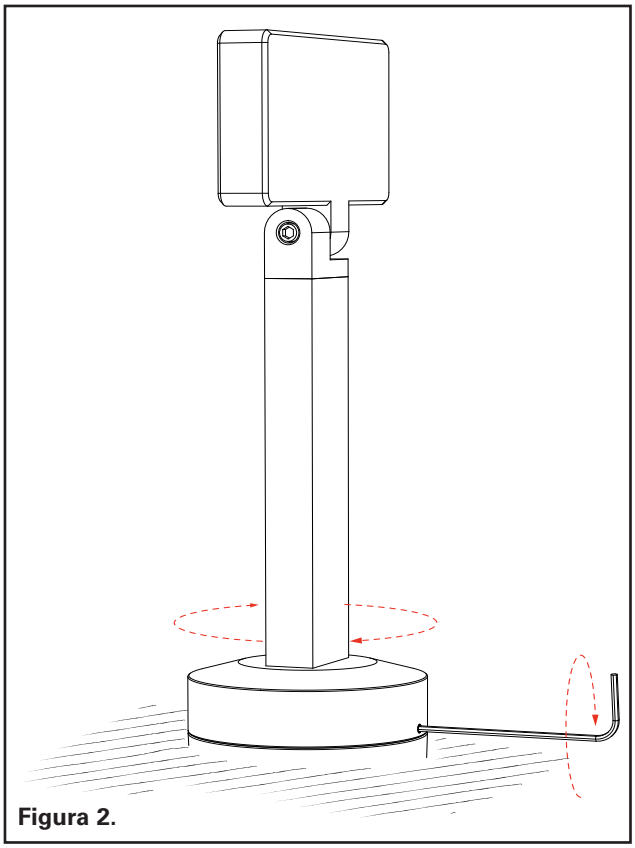

Figura 2.

Figura 3.

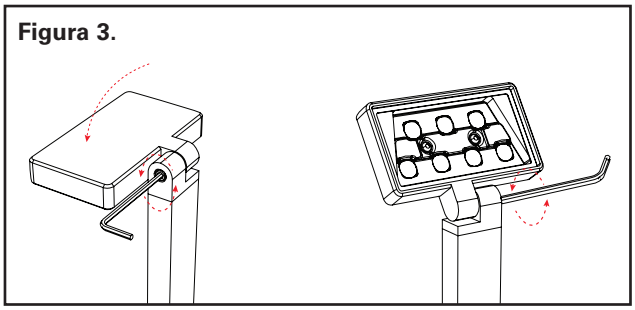

INSTALACIÓN

1. Desembale las luminarias EON Accent o Pathway y asegúrese de que todas las piezas incluidas estén presentes. Los conectores herméticos para cables, la llave allen de 9/64" y la llave allen de 5/64" son necesarios pero no vienen incluidos. Ver Figura 1.

Nota: La caja de derivación de enterramiento directo está hecha a partir de aluminio 6061-T6 y solo viene disponible con una capa de acabado de polvo negro Lumiere. La caja de derivación tiene las siguientes dimensiones: 5,5" (14 cm) de alto por 3,45" (8,8 cm) de diámetro. En la base, tiene dos entradas de conducto para alimentación de 1/2" NPSM (1,27 cm).

2. Para direccionarla en forma horizontal, afloje y extraiga los dos (2) tornillos de sujeción de rotación de 6-32 con una llave allen de 5/64 (de otras marcas). Ajuste el direccionamiento horizontal de la luminaria girando la tapa de la base de la luminaria. Luego, ajuste los tornillos de sujeción de rotación para mantener la ubicación. (Figura 2).

3. Para ajustarla en forma vertical, con una llave allen de 9/64", afloje el perno del codo y ajuste el cabezal de la luminaria hasta la posición deseada. Ajuste el perno del codo con una llave allen de 9/64". (Figura 3.)

CONEXIÓN A LA ALIMENTACIÓN DE ENTRADA

1. Con la Figura 1 como referencia, extraiga la luminaria de la caja de derivación de enterramiento directo extrayendo los dos tornillos de sujeción de rotación. *NO PIERDA NI COLOQUE EN OTRO LUGAR LOS TORNILLOS DE SUJECIÓN.*

2. Conecte los cables de la luminaria a los cables de salida del controlador con los conectores herméticos de cables de baja tensión.

3. Conecte los cables de entrada del controlador a los cables de alimentación de entrada con los conectores herméticos de cables de tensión de línea (de otras marcas). Asegúrese de conectar a tierra la caja de derivación de enterramiento directo. Vea el Diagrama de cableado general EON para obtener más información.

4. Separe los cables de baja tensión y de tensión de línea y vuelva a colocar la luminaria sobre la caja de derivación. Asegúrese de que las juntas tóricas estén limpias y, de ser necesario, agregue grasa de silicona en la superficie de la junta tórica.

5. Direccione la luminaria y bloquéela en su lugar con los dos (2) tornillos de sujeción de rotación.

Instalación de la caja de derivación de enterramiento directo

1. Cave un orificio de 10" (25,4 cm) de ancho por 8" (20,3 cm) de profundidad.

2. Conecte los conectores del conducto de rama (de otras marcas) a la caja de derivación usando las entradas del conducto roscado en la base de la caja de derivación.

3. Sujete la placa de montaje de estabilidad según sea necesario. Se sujeta a la base de la caja de derivación con los cuatro tornillos de cabeza Phillips de 10-32 (incluidos). Consulte la Figura 4 como referencia. La placa de estabilidad ha sido diseñada para admitir pernos de anclaje de 3/8" para brindar un soporte adicional en las aplicaciones de vertido de tierra o concreto.

4. Coloque la caja de derivación de enterramiento directo en el hoyo. Alinee la caja de derivación en el camino de la zanja del conducto.

5. Conecte los conectores de conducto a conducto y pase los cables de alimentación.

6. Rellene con gravilla el espacio restante entre la caja de derivación y la pared del hoyo. La luminaria debe instalarse a una profundidad mínima de 3" (7,6 cm) en gravilla o en una base de drenaje equivalente. Ver Figura 1

Nota: Asegúrese de que todas las juntas, juntas tóricas y superficies de sellado se mantengan limpias durante la instalación y el servicio de mantenimiento. No hacer esto puede generar una situación de riesgo y anular la garantía del producto.

7. **Para la instalación en el suelo:** Llene y apisone el suelo a la altura apropiada, dejando lugar para que los bloques de césped, etc., queden nivelados con la parte inferior de la tapa de la base de la luminaria.

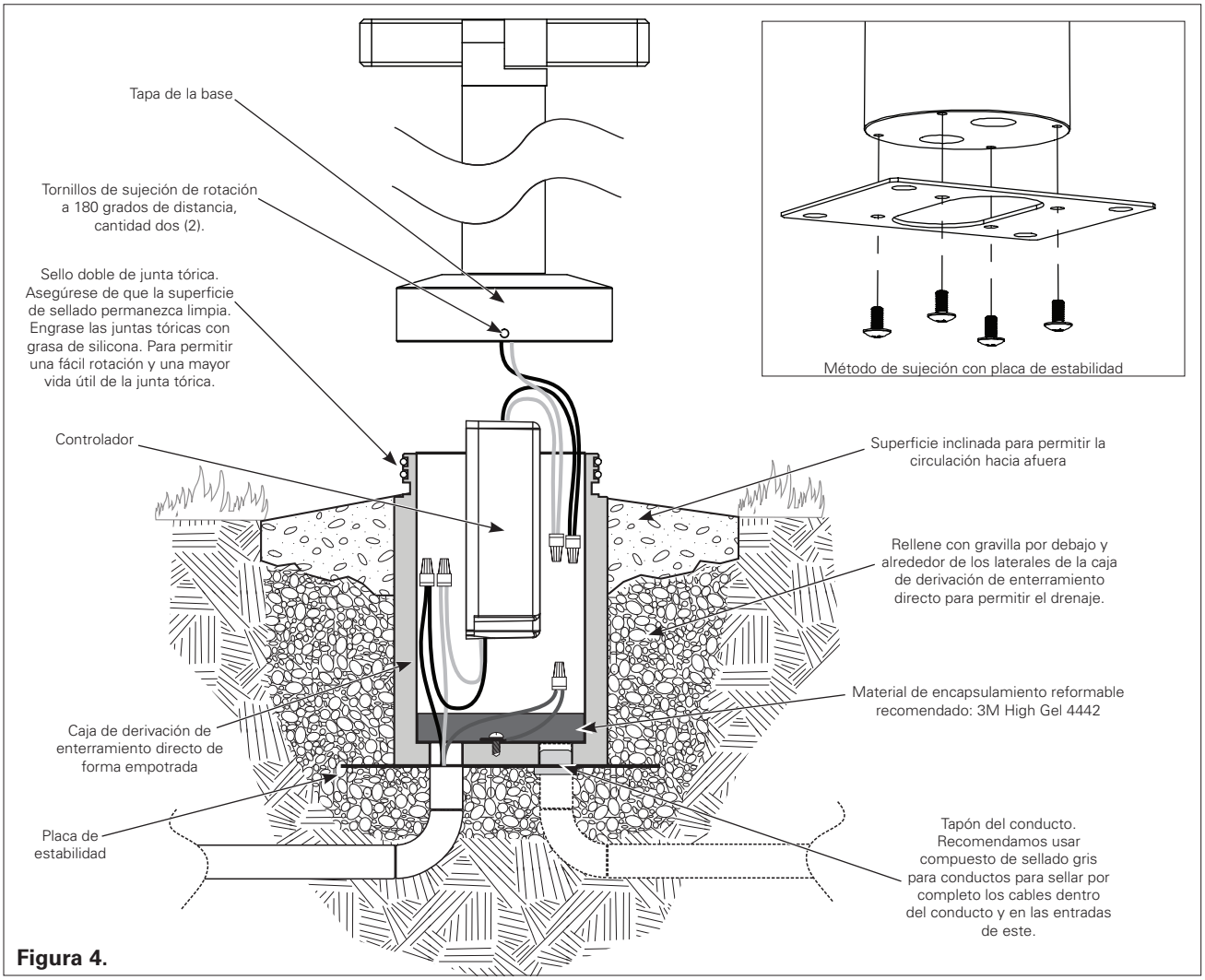

Figura 4.

8. **Para la instalación en concreto:** Llene el hoyo alrededor del alojamiento de la luminaria hasta la mitad, debajo del nivel de terreno final, con tierra de relleno limpia y apisónela con cuidado para evitar el asentamiento de la luminaria. Vierta concreto y realice el acabado, según sea necesario, a ras con la tapa base de la luminaria.

Nota: A fin de evitar la acumulación de agua, suciedad y residuos, instale la luminaria de forma que permita que corran hacia afuera. No la instale en áreas en las que pueda acumular agua durante periodos extensos de tiempo. Debe proporcionarse un drenaje adecuado.

9. **IMPORTANTE:** Selle por completo todos los puntos de ingreso del conducto hacia la caja de derivación. Utilice cinta de teflón u otro compuesto de sellado para sellar las roscas del conducto y evitar el ingreso de agua. Aplique compuesto de sellado gris para conductos (no incluido) para sellar por completo los cables dentro del conducto. El compuesto de sellado gris para conductos no puede sellar completamente por sí solo el conducto. Recomendamos el uso de material de encapsulamiento reformable, tal como el encapsulante reformable 3M High Gel 4442 (no incluido), para sellar por completo el alojamiento y la caja de derivación.

Warranties and Limitation of Liability

Please refer to **www.cooperlighting.com** for our terms and conditions.

Garanties et limitation de responsabilité

Veuillez consulter le site **www.cooperlighting.com** pour obtenir les conditions générales.

Garantías y Limitación de Responsabilidad

Visite **www.cooperlighting.com** para conocer nuestros términos y condiciones.

COOPER Lighting Solutions

Cooper Lighting Solutions
1121 Highway 74 South
Peachtree City, GA 30269
P: 770-486-4800
www.cooperlighting.com

© 2025 Cooper Lighting Solutions
All Rights Reserved
Printed in USA
Imprimé aux États-Unis
Impreso en los EE. UU.
Publication No ADL141234
May 16, 2025

Cooper Lighting Solutions is a registered trademark.
All trademarks are property of their respective owners.

Cooper Lighting Solutions est une marque de commerce déposée. Toutes les autres marques de commerce sont la propriété de leur propriétaire respectif.

Cooper Lighting Solutions es una marca comercial registrada. Todas las marcas comerciales son propiedad de sus respectivos propietarios.

Product availability, specifications, and compliances are subject to change without notice

La disponibilité du produit, les spécifications et les conformités peuvent être modifiées sans préavis

La disponibilidad de productos, las especificaciones y los cumplimientos están sujetos a cambio sin previo aviso