InDepth 2.0 Light Fixture Instructions
Instructions pour le luminaire InDepth 2.0
Instrucciones de instalación de luminaria InDepth 2.0

⚠ WARNING

Risk of Fire, Electrical Shock, Cuts or other Casualty Hazards- Installation and maintenance of this product must be performed by a qualified electrician. This product must be installed in accordance with the applicable installation code by a person familiar with the construction and operation of the product and hazards involved. The light source contained in this luminaire shall only be replaced by the manufacturer or his service agent or a similar qualified person.

Risk of Fire and Electric Shock- Make certain power is OFF before starting installation or attempting any maintenance. Disconnect power at fuse or circuit breaker.

Risk of Fire- Minimum 90°C supply conductors.

Risk of Burn- Disconnect power and allow fixture to cool before handling or servicing.

Risk of Personal Injury- Due to sharp edges, handle with care.

Failure to comply with these instructions may result in death, serious bodily injury and property damage.

DISCLAIMER OF LIABILITY: Cooper Lighting Solutions assumes no liability for damages or losses of any kind that may arise from the improper, careless, or negligent installation, handling or use of this product.

IMPORTANT: Read carefully before installing fixture. Retain for future reference.

NOTICE: Ground screw provided in proper location. Do not relocate.

NOTICE: Fixture may become damaged and/or unstable if not installed properly.

NOTICE: Use 16-18 AWG solid or stranded wire for push-in terminals.

Note: Specifications and dimensions subject to change without notice.

ATTENTION Receiving Department: Note actual fixture description of any shortage or noticeable damage on delivery receipt. File claim for common carrier (LTL) directly with carrier. Claims for concealed damage must be filed within 15 days of delivery. All damaged material, complete with original packing must be retained.

⚠ CAUTION

- Connect fixture to a 120/277V (or 347V if indicated on driver), 60Hz power supply. Any other connection voids the warranty.
- This equipment has been tested and found to comply with the limits for a Class A digital device, pursuant to Part 15 of the FCC Rules. These limits are designed to provide reasonable protection against harmful interference in a residential installation. This equipment generates, uses and can radiate radio frequency energy and if not installed and used in accordance with the instructions, may cause harmful interference to radio communications. However, there is no guarantee that interference will not occur in a particular installation. If this equipment does cause harmful interference to radio or television reception, which can be determined by turning the equipment off and on, the user is encouraged to try to correct the interference by one or more of the following measures:
  - Reorient or relocate the receiving antenna.
  - Increase the separation between the equipment and receiver.
  - Connect the equipment into an outlet on a circuit different from that to which the receiver is connected.
  - Consult the dealer or an experienced radio/TV technician for help.

⚠ WARNING

FCC Regulations state that any unauthorized changes or modifications to this equipment not expressly approved by the manufacturer could void the user's authorization to operate this equipment.

COOPER Lighting Solutions

a signify business

InDepth 2.0 Light Fixture Instructions

For T-Grid Mounting

1. Turn off the power at the main fuse/breaker box.
2. Carefully open carton and remove light fixture from packaging.
3. Locate fixture access plate and slide to remove it (Fig. 1). **NOTE:** Some arrangements require two junction boxes and have multiple connection. Shown here is the most common.
4. Remove appropriate knockout(s) for power supply wiring.

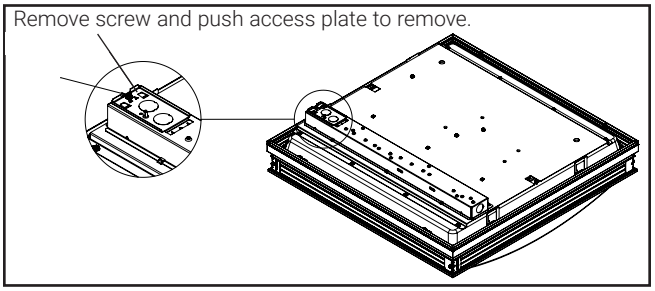

Figure 1.

NOTE: Fixture weights are below. Ensure grid location is rated for fixture weight before moving to next step. If unsure use cable to support fixture to appropriate support beam above fixture using the EQ clips on the side of the fixture which can be bent out for easy access. (Fig 2).

2' x 2'	1' x 4'	2' x 4'
28.8 lb.	30.6 lb.	40.5 lb.

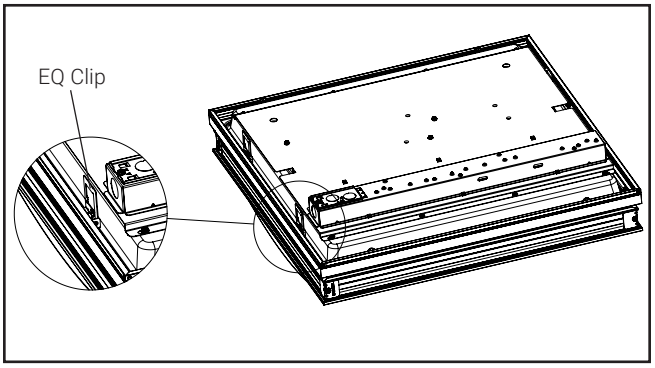

Figure 2.

5. Pass fixture through the grid at a 45 degree angle and lay fixture into the grid (Fig. 3).

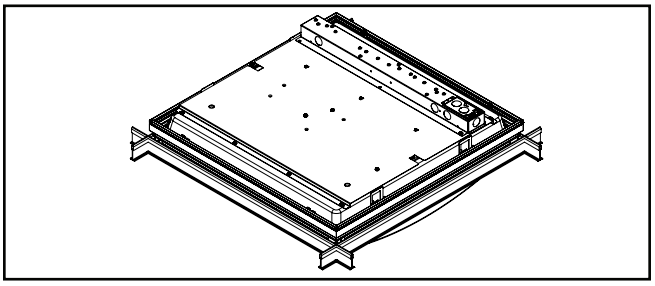

Figure 3.

6. T-Grid clips are provided for additional retention to ceiling system. Attach T-Grid clips using supplied screws to the aluminum frame of the fixture, and use self-tapping screws (by others) to secure to T-Grid. (Fig. 4).

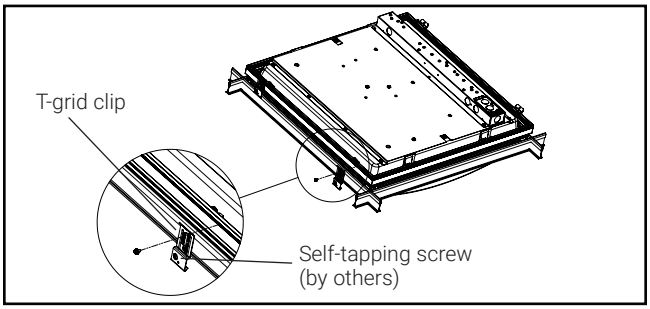

Figure 4.

7. Remove a knockout bring in the supply line. Attach the ground wire to the ground supply wire. Using the linear disconnect, attachthe black (line) wire to the black supply wire, and the white (neutral) wire to the white supply wire (Fig. 5).

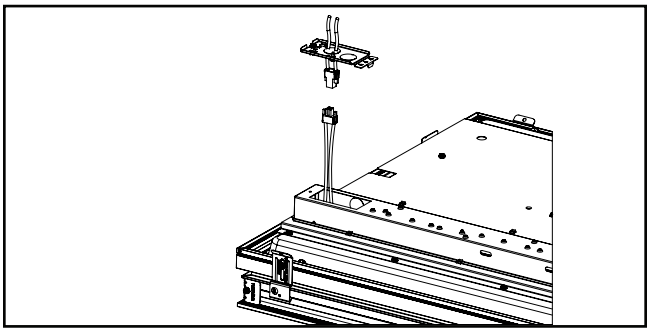

Figure 5.

NOTE: The fixture is compatible with 0-10V, STEP, DALI & Lutron dimming. If installing dimming wires, follow your dimmer instructions for wiring to the fixture.

NOTE: This fixture is compatible with battery backup systems including the Surelites EBPLED7W and EBPLED14W. If using a battery backup system remove driver cover plate to access LED load wires and follow battery backup wiring instructions (Fig. 5). Ensure driver cover plate is reinstalled after wiring.

8. Tuck all wires and wire nuts into the fixture junction box, replace electrical access plate, and snap securely into place.
9. To clean fixture use a small amount of water on a cloth and wipe the lens. Do not use chemicals on the lens as this could cause damage.
10. Turn breaker on. Use wall switch to verify light turns on.

To Remove or Replace Lens in Field

1. Disconnect power.
2. Remove fixture from ceiling.
3. Remove 2 screws holding extrusion in place. Slide extrusion and brackets away from fixture.
4. Slide lens out. (See Figure 6).
5. Replace lens then re-attach extrusion and brackets to secure lens in fixture. Return fixture to ceiling, secure to grid and re-connect power.

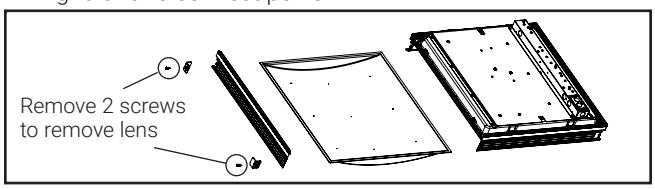

Figure 6.

⚠ AVERTISSEMENT

Risque d'incendie, de décharge électrique, de coupure ou d'autres dangers- L'installation et la réparation de ce produit doivent être faites par un électricien qualifié. Ce produit doit être installé conformément au code d'installation applicable par une personne qui connaît bien la construction, le fonctionnement du produit et les dangers encourus. La source lumineuse de ce luminaire ne doit être déplacée que par le fabricant ou son agent gestionnaire ou une personne possédant des qualifications semblables.

Risque d'incendie ou de décharge électrique- Assurez-vous que l'alimentation électrique est HORS TENSION avant de commencer l'installation ou de tenter d'en faire l'entretien. Coupez l'alimentation électrique au niveau du fusible ou du disjoncteur.

Risque d'incendie- Conducteurs d'alimentation puovant supporter un minimum de 90 °C.

Risque de brûlure- Débranchez la source d'alimentation et laissez refroidir le luminaire avant de procéder à son entretien ou à sa manipulation.

Risque de blessure- À cause des bords tranchants, manipulez ce produit avec soin.

La désobéissance aux instructions suivantes représente un risque de blessures graves ou mortelles et de dommages matériels.

EXONÉRATION DE RESPONSABILITÉ : Cooper Lighting Solutions n'assume aucune responsabilité pour les dommages ou pertes de toute nature pouvant découler d'une installation inappropriée, imprudente ou négligente et d'une mauvaise manipulation ou utilisation de ce produit.

IMPORTANT : Lisez attentivement avant d'installer le luminaire. Conservez pour consultation ultérieure.

AVIS : La vis de mise à la terre se trouve au bon endroit. Ne la déplacez pas.

AVIS : Ce luminaire peut s'endommager ou devenir instable s'il n'est pas installé correctement.

AVIS : Utilisez un fil massif ou toronné de calibre américain de 16 à 18 pour les bornes enfichables.

Remarque : Les caractéristiques techniques et les dimensions peuvent changer sans préavis.

ATTENTION Service de la réception : Veuillez fournir une description de tout élément manquant ou de tout dommage au luminaire constaté au bordereau de réception. Soumettez une réclamation de transporteur public (chargement partiel) directement auprès du transporteur. Les réclamations pour dommages cachés doivent être faites dans les 15 jours suivant la réception. Tout le matériel endommagé ainsi que l'emballage d'origine doivent être conservés.

⚠ MISE EN GARDE

- Raccordez le luminaire à une source d'alimentation de 120/277 V (ou 347 V, si indiqué sur le pilote), 60 Hz Tout autre raccord annulera la garantie.

- Cet équipement a été mis à l'essai et déclaré conforme aux limites établies pour un dispositif numérique de catégorie A en vertu de l'article 15 des règlements de la FCC. Ces limites sont conçues pour assurer une protection raisonnable contre tout brouillage nuisible dans une installation résidentielle. Cet équipement produit, utilise et peut émettre des ondes radioélectriques et, s'il n'est pas installé et utilisé conformément aux instructions, il peut créer des parasites nuisibles aux communications radio. Cependant, il n'existe aucune garantie que les interférences ne se produiront pas avec une installation particulière. Si ce matériel cause des brouillages préjudiciables à la réception de la radio ou de la télévision qui peuvent être déterminés en mettant le matériel hors tension et sous tension, l'utilisateur est invité à essayer de corriger ce brouillage au moyen de l'une ou de plusieurs des mesures suivantes :
  - Réorientez ou déplacez l'antenne réceptrice.
  - Augmentez la distance entre l'équipement et le récepteur.
  - Branchez l'équipement sur la prise électrique d'un circuit autre que celui sur lequel le récepteur est branché.
  - Demandez de l'aide au détaillant ou à un technicien radio ou TV qualifié.

⚠ AVERTISSEMENT

Les réglementations de la FCC mentionnent que toute modification et altération apportées à cet équipement n'étant pas expressément approuvée par le fabricant peut annuler le droit de l'utilisateur à faire fonctionner cet équipement.

Pour le montage sur grille en T

1. Mettez l'alimentation électrique hors tension depuis le boîtier à fusibles/disjoncteurs principal.
2. Ouvrez soigneusement la boîte et sortez le luminaire.
3. Repérez la plaque d'accès du luminaire et glissez-la afin de la retirer (Fig. 1). **REMARQUE :** Certaines configurations nécessitent deux boîtes de jonction et offrent plusieurs connexions. La configuration la plus fréquente est illustrée ici.
4. Perforez les entrées défonçables nécessaires au câblage de l'alimentation électrique.

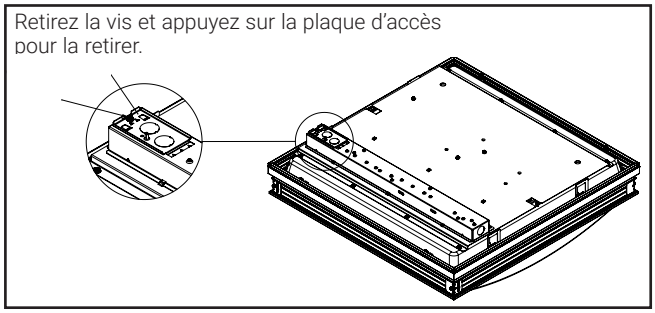

Figure 1.

REMARQUE : Les poids des appareils sont indiqués ci-dessous. Assurez-vous que l'emplacement du treillis est adapté pour supporter le poids de l'appareil avant de passer à l'étape suivante. En cas de doute, utilisez un câble pour soutenir l'appareil sur la poutre de support appropriée au-dessus de l'appareil en utilisant les clips EQ sur le côté de l'appareil, lesquels peuvent être repliés pour un accès facile.(Fig. 2).

2 pi x 2 pi	1 pi x 4 pi	2 pi x 4 pi
28,8 lb	30,6 lb	40,5 lb

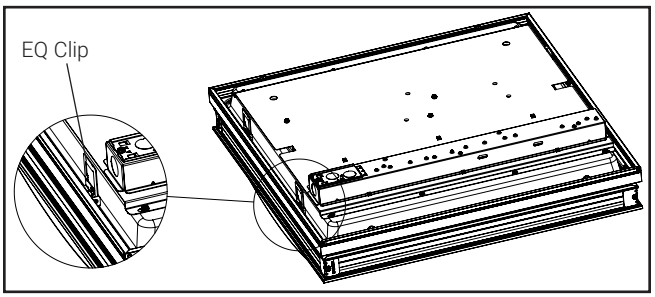

Figure 2.

5. Passez le luminaire dans la grille à un angle de 45 degrés, puis déposez-le sur la grille (Fig. 3).

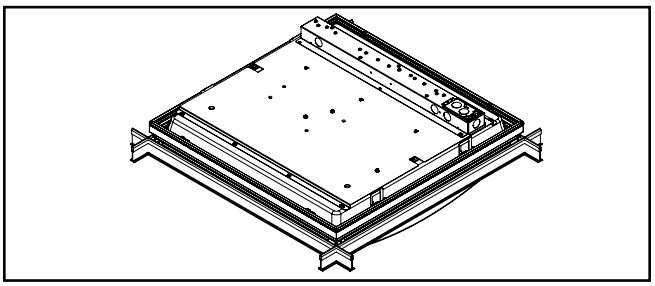

Figure 3.

6. Les brides de grille sont fournies afin d'offrir un soutien accru au système de plafond. Fixez les brides de grille à l'aide des vis fournies au cadre en aluminium du luminaire et à la grille en T (Fig. 4).

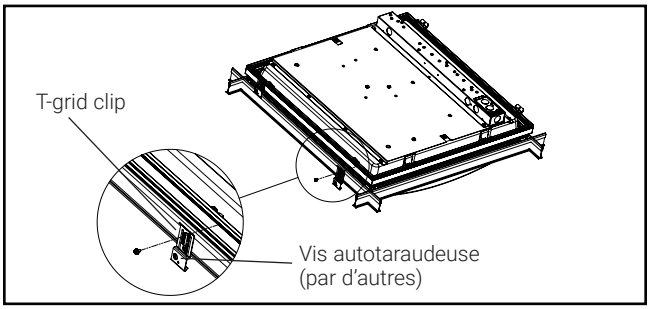

Figure 4.

7. Retirez l'entrée défonçable pour acheminer le câble d'alimentation. Fixez le fil de mise à la terre au fil d'alimentation de mise à la terre. À l'aide du raccord linéaire, fixez le fil noir (tension) au fil d'alimentation noir, et le fil blanc (neutre) au fil d'alimentation blanc (Fig. 5).

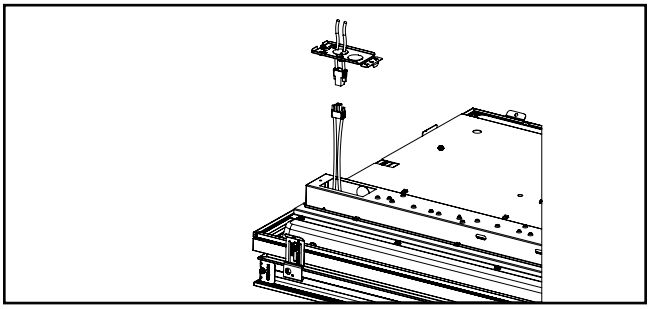

Figure 5.

REMARQUE : L'appareil est compatible avec la gradation 0-10V, STEP, DALI et Lutron. Lors de l'installation des fils de gradation, suivez les instructions de votre variateur pour le câblage de l'appareil.

REMARQUE : Le luminaire est compatible avec les systèmes de batterie de secours y compris les modèles EBPLED7W et EBPLED14W de Surelites. Si vous utilisez un système de batterie de secours, retirez le couvercle du pilote pour accéder aux fils d'alimentation DEL et suivez les instructions de câblage de la batterie de secours (Fig. 5). Assurez-vous de réinstaller le couvre-joint du pilote après avoir effectué le câblage.

8. Groupez tous les fils et les capuchons de connexion dans la boîte de jonction du luminaire, réinstallez la plaque d'accès à l'électricité et enclenchez fermement en place
9. Pour nettoyer le luminaire, utilisez une petite quantité d'eau et un chiffon pour essuyer la lentille. N'utilisez pas de produits chimiques abrasifs pour nettoyer la lentille, car ces produits peuvent l'endommager.
10. Enclenchez le disjoncteur. Utilisez l'interrupteur mural pour vous assurer que le luminaire s'allume.

Pour retirer ou remplacer l'objectif sur le terrain

1. Débranchez la source d'alimentation.
2. Enlevez le luminaire du plafond.
3. Retirez les 2 vis maintenant l'extrusion en place. Faites glisser l'extrusion et les supports de manière à les éloigner du luminaire.
4. Faites glisser la lentille afin de la retirer. (Voir Figure 6).
5. Remplacez la lentille, puis réattachez l'extrusion et les supports pour fixer la lentille dans le luminaire. Remettez le luminaire au plafond, fixez-le à la grille et reconnectez l'alimentation.

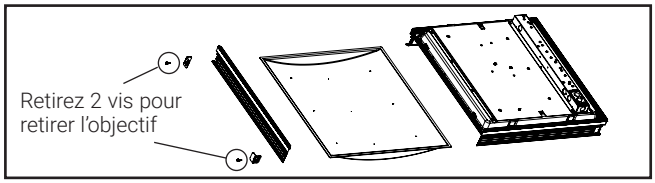

Figure 6.

⚠ ADVERTENCIA

<u>Riesgo de incendio, descarga eléctrica, cortes u otros riesgos de accidentes:</u> La instalación y el mantenimiento de este producto deben ser realizados por un electricista calificado. Este producto debe ser instalado de acuerdo con el código de instalación correspondiente por una persona familiarizada con la construcción y operación del producto y los riesgos involucrados. Solo el fabricante, su agente de servicio o una persona calificada similar deberán reemplazar la fuente de la luz en esta luminaria.

<u>Riesgo de incendio/descarga eléctrica:</u> Asegúrese de que la alimentación esté APAGADA antes de comenzar la instalación o intentar cualquier mantenimiento. Desconecte el suministro eléctrico desde el fusible o el disyuntor.

<u>Riesgo de incendio:</u> Conductores mínimos de suministro de 90°C.

<u>Riesgo de quemaduras:</u> desconecte la alimentación y espere que la luminaria se enfríe antes de manipularla o repararla.

<u>Riesgo de lesiones personales:</u> Debido a los bordes filosos, manipúlelo con cuidado.

El incumplimiento de estas instrucciones puede ocasionar la muerte, lesiones corporales graves y daños a la propiedad.

RENUNCIA DE RESPONSABILIDAD: Cooper Lighting Solutions no asume ninguna responsabilidad por daños o pérdidas de ningún tipo que puedan surgir por la instalación, manipulación o uso inadecuado, descuidado o negligente de este producto.

IMPORTANTE: Lea atentamente antes de instalar la luminaria. Conserve estas instrucciones para tenerlas como referencia futura.

AVISO: El tornillo de conexión a tierra está ubicado correctamente. No lo cambie de ubicación.

AVISO: La luminaria puede dañarse o convertirse en un objeto inestable si no se la instala correctamente.

AVISO: Utilice cable sólido o trenzado de calibre 16-18 AWG para terminales a presión.

Nota: Las especificaciones y dimensiones están sujetas a cambios sin previo aviso.

ATENCIÓN Departamento de recepción: Observe que la descripción real de la luminaria no carezca de piezas ni presente daños notorios al momento de su entrega. Presente el reclamo directamente al transportista de carga (LTL). Los reclamos por daños ocultos deben presentarse dentro de los 15 días posteriores a la entrega del producto. Se debe guardar todo el material dañado, junto con el embalaje original.

⚠ PRECAUCIÓN

- Conecte la luminaria a una fuente de alimentación de 120/277 V (o 347 V si se indica en el controlador) y 60 Hz. Cualquier otro tipo de conexión será causal de anulación de la garantía.

- Se ha probado este equipo y se ha determinado que cumple con los límites para un dispositivo digital de Clase A, de conformidad con la Sección 15 de las normas de la Comisión Federal de Comunicaciones (FCC, por sus siglas en inglés). Estos límites están diseñados para proporcionar una protección razonable contra interferencias dañinas en una instalación residencial. Este equipo genera, utiliza y puede emitir energía de radiofrecuencia y, si no se lo instala de conformidad con las instrucciones, podría provocar interferencia dañina en las comunicaciones de radio. Sin embargo, no hay garantía de que la interferencia no ocurra en una instalación en particular. Si este equipo causa interferencias dañinas en la recepción de radio o televisión, lo cual se puede comprobar si se enciende y apaga el equipo, se recomienda al usuario que intente corregir la interferencia mediante una o más de las siguientes medidas:
  - Reoriente o reubique la antena receptora.
  - Aumente la separación entre el equipo y el receptor.
  - Conecte el equipo al tomacorriente de un circuito distinto de aquel al que está conectado el receptor.
  - Consulte al distribuidor o a un técnico de radio/televisión cualificado para obtener ayuda.

⚠ ADVERTENCIA

Las normas de la FCC indican que cualquier cambio o modificación no autorizados en este equipo y que no estén aprobados expresamente por el fabricante podrían anular el permiso que tiene el usuario para operar dicho equipo.

Para montaje en rejilla en T

1. Desconecte la alimentación en la caja principal de fusibles/del disyuntor.
2. Abra la caja con cuidado y extraiga la luminaria del empaque.
3. Ubique la placa de acceso de la luminaria y deslícela para retirarla (Fig. 1). **NOTA:** Algunas disposiciones requieren dos cajas de derivación y tienen varias conexiones. Aquí se muestra la más común.
4. Quite los expulsores correspondientes para realizar el cableado de alimentación.

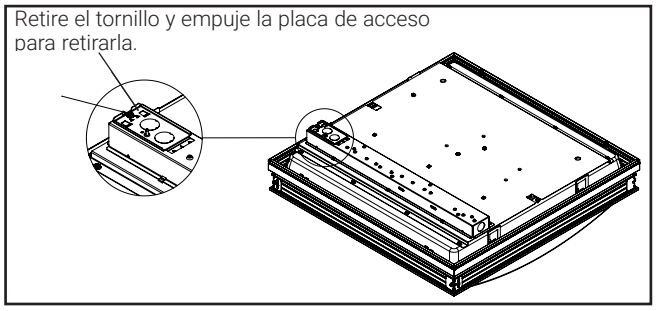

Figura 1.

NOTA: Los pesos del accesorio están abajo. Asegúrese de que la ubicación en la rejilla esté clasificada para el peso del accesorio antes de pasar al siguiente paso. Si no está seguro, use un cable para sostener el accesorio en la viga de soporte adecuada encima del accesorio usando los clips EQ en el lateral del accesorio, los cuales se pueden doblar hacia afuera para un acceso fácil. (Fig. 2).

2′ x 2′ (0,61 m x 0,61 m)	1′ x 4′ (0,61 m x 0,61 m)	2′ x 4′ (0,61 m x 0,61 m)
28,8 lb (13,06 kg)	30,6 lb (13,88 kg)	40,5 lb (18,37 kg)

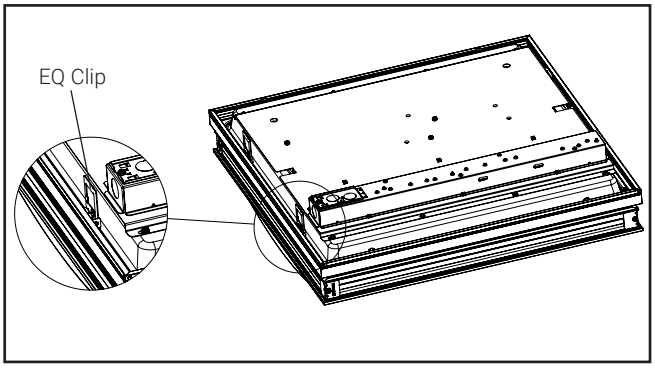

Figura 2.

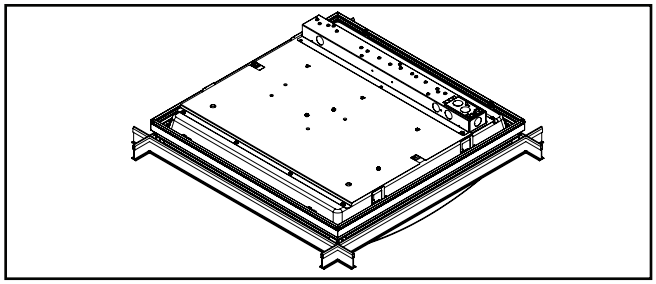

Figura 3.

5. Pase la luminaria a través de la rejilla en un ángulo de 45 grados y luego colóquela en dicha rejilla (Fig. 3).
6. Se proporcionan clips de rejilla para una retención

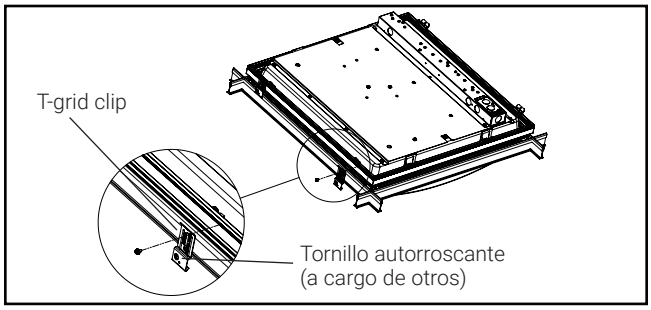

Figura 4.

adicional al sistema de cielo raso. Fije los clips de rejilla con los tornillos suministrados al bastidor de aluminio de la luminaria y la rejilla en T (Fig. 4).

7. Quite un expulsor para realizar la entrada de la línea de alimentación. Sujete el cable de conexión a tierra al

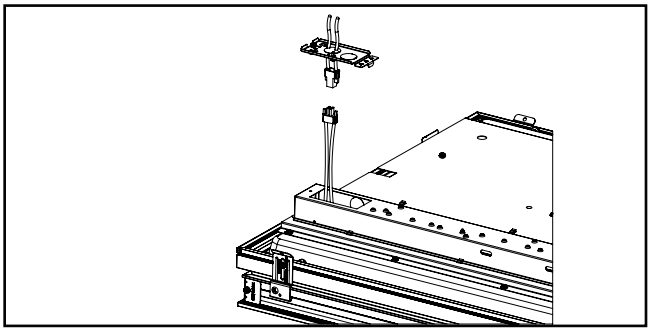

Figura 5.

tornillo de conexión a tierra. Con la desconexión lineal, conecte el cable negro (línea) al cable de suministro negro y el cable blanco (neutro) al cable de suministro blanco (Fig. 5).

NOTA: El accesorio es compatible con atenuación 0-10V, STEP, DALI y Lutron. Si va a instalar cables de atenuación, siga las instrucciones de su regulador para conectar el cableado al accesorio.

NOTA: Esta luminaria es compatible con sistemas de respaldo de batería, incluidos los modelos Surelites EBPLED7W y EBPLED14W. Si utiliza uno de estos sistemas, retire la placa de la cubierta del controlador para acceder a los cables de carga LED y siga las instrucciones del cableado para el respaldo de la batería (Fig. 5). Asegúrese de que la placa de la cubierta del controlador se vuelva a instalar después del cableado.

8. Coloque todos los cables y tuercas para cables en la caja de derivación de la luminaria, vuelva a colocar la placa de acceso eléctrico y haga presión hasta que esté fija en su lugar.
9. Para limpiar la luminaria, utilice un paño con una pequeña cantidad de agua y limpie las lentes. No utilice químicos en las lentes porque podrían dañarlas.
10. Active el disyuntor. Utilice el interruptor de la pared para verificar que la luz se encienda.

Para quitar o reemplazar la lente en el campo

1. Desconecte la alimentación.
2. Retire la luminaria del cielo raso.
3. Retire los 2 tornillos que sujetan la extrusión en su lugar. Deslice la extrusión y los soportes para retirarlos de la luminaria.
4. Deslice la lente hacia afuera. (Consulte la Fig. 6).
5. Reemplace la lente y luego vuelva a colocar la extrusión y los soportes para asegurar la lente en el accesorio. Regrese el accesorio al techo, fíjelo a la rejilla y vuelva a conectar la energía.

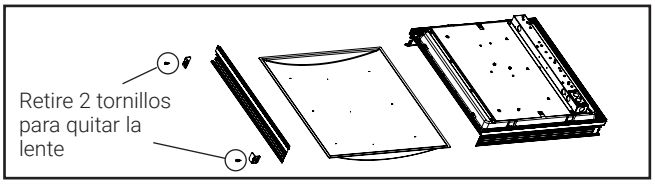

Figura 6.

FCC Statement

Note: This equipment has been tested and found to comply with the limits for a Class A digital device, pursuant to part 15 of the FCC Rules. These limits are designed to provide reasonable protection against harmful interference when the equipment is operated in a commercial environment. This equipment generates, uses, and can radiate radio frequency energy and, if not installed and used in accordance with the instruction manual, may cause harmful interference to radio communications. Operation of this equipment in a residential area is likely to cause harmful interference in which case the user will be required to correct the interference at his own expense.

Énoncé de la FCC

Remarque : Cet équipement a été mis à l'essai et déclaré conforme aux limites établies pour un dispositif numérique de classe A en vertu de l'article 15 des règlements de la FCC. Ces limites sont conçues pour assurer une protection raisonnable contre tout brouillage nuisible lorsque l'équipement fonctionne dans un environnement commercial. Cet équipement produit, utilise et peut émettre de l'énergie radioélectrique et, s'il n'est pas installé et utilisé conformément aux instructions, il peut créer des parasites nuisibles aux communications radio. L'utilisation de cet équipement dans une installation résidentielle est susceptible de provoquer des interférences nuisibles, auquel cas l'utilisateur devra corriger ces interférences à ses propres frais.

Declaración de la FCC

Nota: Este equipo ha sido probado y cumple con los límites para un dispositivo digital de Clase A, de conformidad con la parte 15 de las Normas de la FCC. Estos límites están diseñados para proporcionar una protección razonable contra interferencias perjudiciales cuando el equipo se opera en un entorno comercial. Este equipo genera, utiliza y puede emitir energía de radiofrecuencia y, si no se instala y utiliza de acuerdo con el manual de instrucciones, puede causar interferencias perjudiciales en las comunicaciones de radio. El funcionamiento de este equipo en un área residencial puede causar interferencias perjudiciales, en cuyo caso el usuario deberá corregir las interferencias por su cuenta.

Warranties and Limitation of Liability

Please refer to **www.cooperlighting.com** for our terms and conditions.

Garanties et limitation de responsabilité

Veuillez consulter le site **www.cooperlighting.com** pour obtenir les conditions générales.

Garantías y Limitación de Responsabilidad

Visite **www.cooperlighting.com** para conocer nuestros términos y condiciones.

COOPER Lighting Solutions
a signify business

Cooper Lighting Solutions
www.cooperlighting.com
1.800.553.3879

Canada Sales
P: 905-501-3000
F: 905-501-3172

© 2025 Cooper Lighting Solutions
All Rights Reserved
Publication No. IL52478025EN
December 5, 2025

Cooper Lighting Solutions is a registered trademark. All trademarks are property of their respective owners.

Cooper Lighting Solutions est une marque de commerce déposée. Toutes les autres marques de commerce sont la propriété de leur propriétaire respectif.

Cooper Lighting Solutions es una marca comercial registrada. Todas las marcas comerciales son propiedad de sus respectivos propietarios.

Product availability, specifications, and compliances are subject to change without notice

La disponibilité du produit, les spécifications et les conformités peuvent être modifiées sans préavis

La disponibilidad de productos, las especificaciones y los cumplimientos están sujetos a cambio sin previo aviso